TELEDYNE OLDHAM SIMTRONICS
Everywhereyoulook™

CTX 300

Détecteur

Présentation

Les détecteurs fixes CTX300 ont été conçus pour la détection des gaz toxiques, des gaz réfrigérants ou de l'oxygène. Teledyne Gas & Flame detection propose en fonction de votre application une version de détecteur avec ou sans afficheur ainsi qu'un vaste choix de cellules (infrarouge, électrochimique, semi-conducteur).

Simplicité

L'échange de cellule s'effectue sans aucune manipulation particulière. Il suffit de procéder au simple échange sans même mettre les capteurs hors tension !

Maintenance réduite

Seul élément consommable, la cellule de mesure du CTX 300 est interchangeable et pré-calibrée départ usine selon certificat joint à l'expédition. Ainsi lors du changement de cellule vous n'avez à manipuler ni gaz étalon, ni potentiomètre de réglage, ni télécommande ou tout autre outillage spécifique.

Caractéristiques

- Détection des gaz toxiques ou de l'oxygène
- Blocs cellules interchangeables pré-calibrés
- Lecture locale
- Boîtier anti-corrosion
- Cellule O2 à 5 ans de durée de vie

Distribué par :

COREMA
Z.I. ch. de Bernichon
F-33360 LATRESNE

Tél. : +33 (0)5.56.30.66.12
Fax : +33 (0)5.56.30.62.24
Mail : contact@corema.fr
Internet : www.corema.fr

CTX 300

Détecteur

Gaz	Référence	Type de cellule	Gamme de mesure (ppm)	Température de fonctionnement	Gamme d'humidité relative
O_2	WC3oO2F	Electrochimique	30.0 %	-20 °C à +50 °C	10 % à 95 % RH
	WC30O2G		30.0 %	-40 °C à +50 °C	10 % à 95 % RH
	WC3AO2G		30.0 %	--20 °C à +50 °C	10 % à 95 % RH
	WC3oO2S		100 %	+5 °C à +40 °C	10 % à 95 % RH
CO	WC3oCOA	Electrochimique	100	-20 °C à +50 °C	10 % à 95 % RH
	WC3oCOB		300	-20 °C à +50 °C	10 % à 95 % RH
	WC3oCOC		1000	-20 °C à +50 °C	10 % à 95 % RH
	WC3oCOD		1.00 %	-20 °C à +50 °C	10 % à 95 % RH
	WC3oCOE		10.0 %	-20 °C à +50 °C	10 % à 95 % RH
CO_2	WC3oCO2A	Infrarouge	0.50% (5000ppm)	-40°C à +50°C	0 % à 95 % RH
	WC3oCO2B		5.00 %	-40°C à +50°C	0 % à 95 % RH
	WC3oCO2C		100 %	-40 °C à +50 °C	0 % à 95 % RH
H_2S	WC3oHSA	Electrochimique	30.0	-20 °C à +50 °C	10 % à 95 % RH
	WC3oHSB		100	-20 °C à +50 °C	10 % à 95 % RH
	WC3oHSC		1000	-20 °C à +50 °C	10 % à 95 % RH
NO	WC3oNOA	Electrochimique	100	-20 °C à +50 °C	10 % à 95 % RH
	WC3oNOB		300	-20 °C à +50 °C	10 % à 95 % RH
	WC3oNOC		1000	-20 °C à +50 °C	10 % à 95 % RH
NO_2	WC3oN2A	Electrochimique	10.0	-20 °C à +50 °C	10 % à 95 % RH
	WC3oN2B		30.0	-20 °C à +50 °C	10 % à 95 % RH
SO_2	WC3oSOA	Electrochimique	10.0	-20 °C à +50 °C	10 % à 95 % RH
	WC3oSOB		30.0	-20 °C à +50 °C	10 % à 95 % RH
	WC3oSOC		100	-20 °C à +50 °C	10 % à 95 % RH
Cl_2	WC3oCL2	Electrochimique	10.0	-20 °C à +50 °C	10 % à 95 % RH
H_2	WC3oH2A	Electrochimique	2000	-20 °C à +50 °C	10 % à 95 % RH
	WC3oH2B		2 %	-20 °C à +50 °C	10 % à 95 % RH
HCl	WC3oHLA	Electrochimique	30.0	-20 °C à +50 °C	10 % à 95 % RH
	WC3oHLB		100	-20 °C à +50 °C	10 % à 95 % RH
HCN	WC3oHNA	Electrochimique	10.0	-20 °C à +50 °C	10 % à 95 % RH
	WC3oHNB		30.0	-20 °C à +50 °C	10 % à 95 % RH
NH_3	WC3oNH3	Electrochimique	100	-20 °C à +40 °C	10 % à 95 % RH
	WC30NH3F		100	-40 °C à +40 °C	10 % à 95 % RH
	WC3oNH1		1000	-20 °C à +40 °C	10 % à 95 % RH
	WC30NH1F		1000	-40 °C à +40 °C	10 % à 95 % RH
	WC3oNH2		5000	-20 °C à +40 °C	10 % à 95 % RH
EÀ/PO	WC3oOET	Electrochimique	30.0	-20 °C à +50 °C	10 % à 95 % RH
HF	WC3oHFA	Electrochimique	10.0	-10 °C à +30 °C	10 % à 95 % RH
O_3	WC3oO3A	Electrochimique	1.00	-20 °C à +50 °C	10 % à 95 % RH
PH_3	WC3oPH3	Electrochimique	1.00	-20 °C à +50 °C	10 % à 95 % RH
ClO_2	WC3oCLO	Electrochimique	3.00	-20 °C à +50 °C	10 % à 95 % RH
$COCl_2$	WC3oCCL	Electrochimique	3.00	-20 °C à +40 °C	10 % à 95 % RH
Chlorure de méthylène	CTX300-507	Semi-conducteur	500	-20 °C à +55 °C	10 % à 95 % RH
Chlorure de méthyle	CTX300-508	Semi-conducteur	500	-20 °C à +60 °C	10 % à 95 % RH
Toluène	CTX300-652	Semi-conducteur	2000	-20 °C à +50 °C	10 % à 95 % RH
	CTX300-657		500	-20 °C à +50 °C	10 % à 95 % RH
Trichloréthylène	CTX300-655	Semi-conducteur	500	-20 °C à +60 °C	10 % à 95 % RH
Xylène	CTX300-653	Semi-conducteur	2000	-20 °C à +50 °C	10 % à 95 % RH
	CTX300-660	Semi-conducteur	500	-20 °C à +55 °C	10 % à 95 % RH
Ethanol	CTX300-654	Semi-conducteur	5000	-20 °C à +60 °C	10 % à 95 % RH
	CTX300-656		500	-20 °C à +50 °C	10 % à 95 % RH
R12	CTX300-500	Semi-conducteur	10000	-20 °C à +55 °C	10 % à 95 % RH
R22	CTX300-501	Semi-conducteur	2000	-20 °C à +55 °C	10 % à 95 % RH
R123	CTX300-509	Semi-conducteur	2000	-20 °C à +55 °C	10 % à 95 % RH
R134a	CTX300-502	Semi-conducteur	2000	-20 °C à +55 °C	10 % à 95 % RH
R11	CTX300-505	Semi-conducteur	10000	-20 °C à +55 °C	10 % à 95 % RH
R23	CTX300-506	Semi-conducteur	10000	-20 °C à +55 °C	10 % à 95 % RH
R143a	CTX300-511	Semi-conducteur	2000	-20 °C à +55 °C	10 % à 95 % RH
R245fa	CTX300-521	Semi-conducteur	1000	-20 °C à +55 °C	10 % à 95 % RH
R404a	CTX300-512	Semi-conducteur	2000	-20 °C à +55 °C	10 % à 95 % RH
R507	CTX300-513	Semi-conducteur	2000	-20 °C à +55 °C	10 % à 95 % RH
R410a	CTX300-514	Semi-conducteur	1000	-20 °C à +55 °C	10 % à 95 % RH
R32	CTX300-515	Semi-conducteur	1000	-20 °C à +55 °C	10 % à 95 % RH
HFO-1234ze	CTX300-525	Semi-conducteur	1000	-20 °C à +55 °C	10 % à 95 % RH
HFO-1234yf	CTX300-662	Semi-conducteur	1000	-20 °C à +55 °C	10 % à 95 % RH

CTX 300

Détecteur

Référence	Précision (% de la pleine échelle)	Durée de vie (en mois)	T(50) (secondes)
WC3oO2F	+/- 1.5 %	28	10
WC30O2G	+/- 1.5 %	60	10
WC3AO2G	+/- 1.5 %	60	10
WC3oO2S	+/- 1.5 %	36	< 20
WC3oCOA	+/- 1.5 %	48	15
WC3oCOB	+/- 1.5 %	48	15
WC3oCOC	+/- 1.5 %	48	15
WC3oCOD	+/- 1.5 %	48	< 20
WC3oCOE	+/- 1.5 %	48	< 20
WC3oCO2A	+/- 2 %	60	<20
WC3oCO2B	+/- 2 %	60	<20
WC3oCO2C	+/- 2 %	60	<20
WC3oHSA	+/- 1.5 %	36	15
WC3oHSB	+/- 1.5 %	36	15
WC3oHSC	+/- 1.5 %	36	15
WC3oNOA	+/- 1.5 %	36	15
WC3oNOB	+/- 1.5 %	36	15
WC3oNOC	+/- 1.5 %	36	15
WC3oN2A	+/- 1.5 %	24	20
WC3oN2B	+/- 1.5 %	24	20
WC3oSOA	+/- 1.5 %	36	15
WC3oSOB	+/- 1.5 %	36	15
WC3oSOC	+/- 1.5 %	36	15
WC3oCL2	+/- 1.5 %	24	50
WC3oH2A	+/- 1.5 %	24	50
WC3oH2B	+/- 1.5 %	24	50
WC3oHLA	+/- 1.5 %	18	50
WC3oHLB	+/- 1.5 %	18	50
WC3oHNA	+/- 2 %	24	30
WC3oHNB	+/- 2 %	24	30
WC3oNH3	+/- 3 %	24	<20
WC30NH3F	+/- 3 %	24	<20
WC3oNH1	+/- 3 %	24	<20
WC30NH1F	+/- 3 %	24	--
WC3oNH2	+/- 3 %	24	<20
WC3oOET	+/- 3 %	36	50
WC3oHFA	+/- 3 %	12	50
WC3oO3A	+/- 3 %	18	40
WC3oPH3	+/- 3 %	12	40
WC3oCLO	+/- 2 %	24	50
WC3oCCL	+/- 1.5 %	18	50
CTX300-507	+/-15 % relatif au seuil d'alarme	36	40
CTX300-508		36	40
CTX300-652		36	20
CTX300-657			
CTX300-655		36	40
CTX300-653		36	20
CTX300-660		36	20
CTX300-654		36	20
CTX300-656		36	20
CTX300-500		36	30
CTX300-501		36	30
CTX300-509		36	30
CTX300-502		36	30
CTX300-505		36	30
CTX300-506		36	30
CTX300-511		36	30
CTX300-521		36	30
CTX300-512		36	30
CTX300-513		36	30
CTX300-514		36	20
CTX300-515		36	20
CTX300-525		36	30
CTX300-662		36	30

Cellules pré-calibrées pour une maintenance aisée

Accessoires

Collecteur de gaz

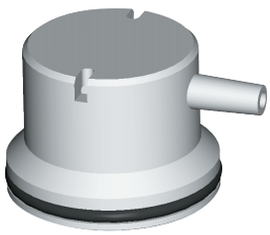

Dispositif d'introduction de gaz

Dispositif d'introduction de gaz à distance

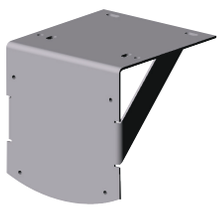

Équerre de fixation

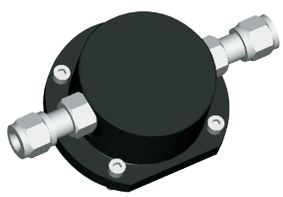

Tête à circulation

Quelle référence choisir? (exemple): WC3oO2F:
- version sans afficheur, commander WC3ØO2F
- version avec afficheur, commander WC3AO2F

(*) en ppm sauf contre-indication, pour tout autre gaz et autre gamme de mesure merci de nous consulter à gasandflamedetection@scottsafety.com

Gamme de pression : Atm +/- 10 %, IP: 54

CTX 300

Détecteur

Une grande lisibilité

- Affichage rétro éclairé en option
- Indication de la fonction maintenance ou d'anomalie par LED

Des cellules performantes

- Cellule précalibrée évitant la mise en oeuvre sur site de gaz instables pour l'étalonnage
- Capteur à semi-conducteur pour la détection des fréons ou solvants
- Capteurs infrarouge pour détection du CO2

Un design évolué

- Grande résistance aux contraintes d'environnement
- Cellule encastrée pour une meilleure protection

Une robustesse à toute épreuve

- Carter en polycarbonate chargé de fibres inox et visserie inox
- Insensibilité aux agents corrosifs (H2S, HCl, embruns,...)
- Résistance mécanique importante

Des options adaptées

- Filtres amovibles interchangeables sans ouverture du boîtier (anti-poussières ou hydrophobe)
- Dispositif anti-projection
- Cône collecteur de gaz
- Système d'injection de gaz à distance
- Équerre de fixation
- Tube de pitot, flotteurs, protecteur chauffant...heating protective device, etc.

Boîtier	Boîtier en polycarbonate
Fonction	Détecteur à sortie analogique 4-20 mA
Afficheur	Afficheur LCD rétro-éclairé haute luminosité (en option)
Voyants (version 3 fils uniquement)	En fonctionnement: vert Défaut / maintenance: orange
Raccordement	Une paire 9/10ème blindée pour les versions sans afficheur. Câble blindé 3 fils actifs pour les versions avec afficheur, CO_2 ou semi-conducteur.
Entrée de cable	entre 6 et 11 mm, presse-étoupe PG9
Alimentation	15 à 32 V DC
Consommation max	CTX 300 sans afficheur : 60 mA CTX 300 avec afficheur : 110 mA CTX 300 sans afficheur équipé de cellule semi-conducteur : 100mA
Température de fonctionnement	sans afficheur: -40°C à +50°C (-40°F à +122°F) selon la cellule avec afficheur: -20°C à +50°C (-4°F à +122°F) selon la cellule
Indice de Protection	IP 54, NEMA 3 & 3R
Poids	520 g (18.2 oz)
Certification	EMC selon EN 50270:06 CSA CLASS 812 86, CLASS 4812 06 (SIGNAL APPLIANCES) toutes versions sauf CO_2
Impédance	boucle de 32 ohms max. pour le CTX 300 avec afficheur et semi-conducteurs boucle de 64 ohms max. pour le CTX 300 sans afficheur

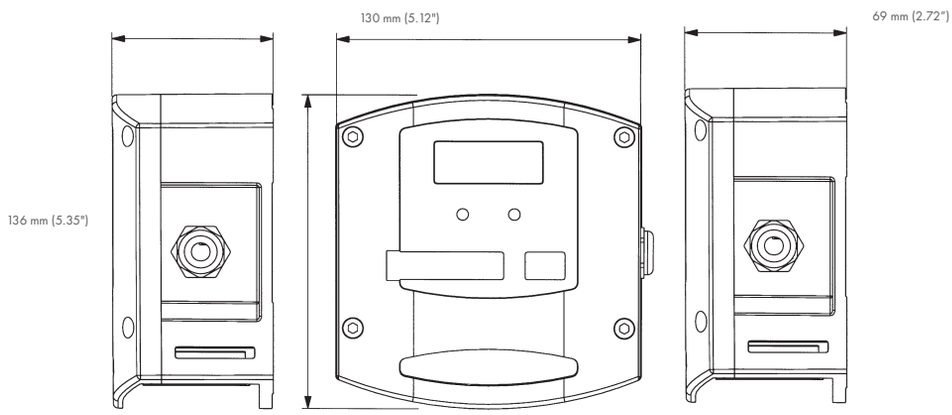

Nous nous engageons à garantir la qualité et l'amélioration continue de nos produits. Les informations contenues dans cette brochure sont par conséquent susceptibles d'être modifiées sans préavis, seules les données techniques contenues dans le manuel font foi. Pour plus d'informations, merci de contacter Oldham Simtronics ou notre distributeur.

TELEDYNE
GAS AND FLAME DETECTION
Everywhereyoulook™

Copyright © 2019 @Teledyne Technologies. Tous droits réservés. GF-30018H-FR

Distribué par :

COREMA

Z.I. ch. de Bernichon
F-33360 LATRESNE

Tél. : +33 (0)5.56.30.66.12
Fax : +33 (0)5.56.30.62.24

Mail : contact@corema.fr
Internet : www.corema.fr